NUMERO C-131644

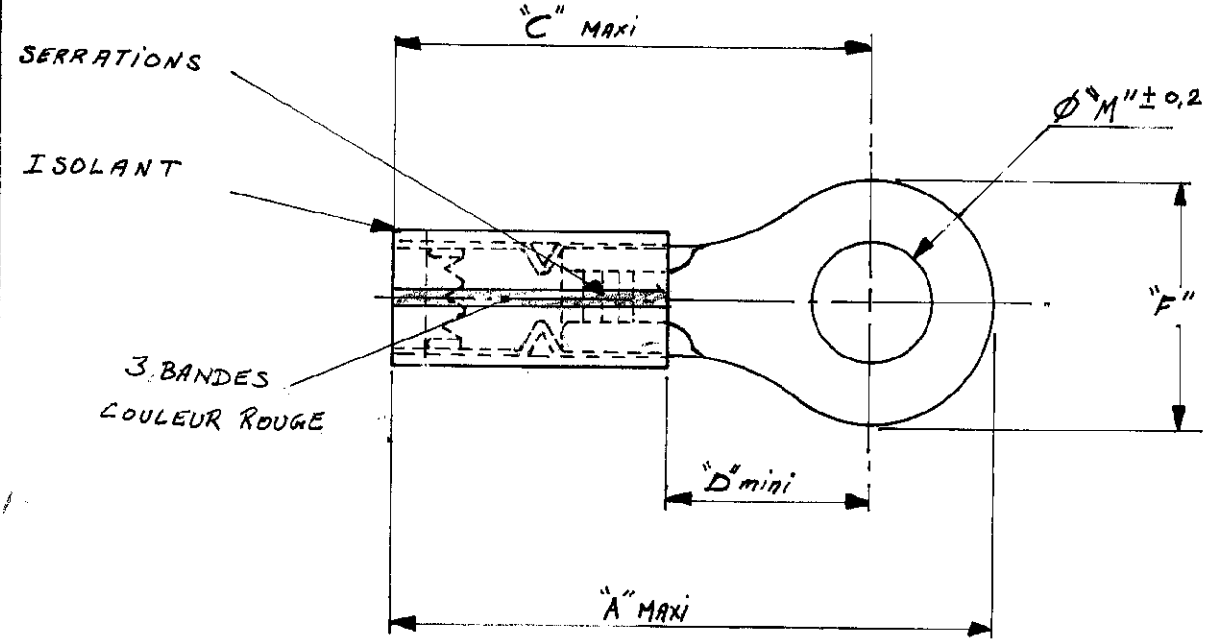

LES COTES SONT DONNEES EN mm ET NE DOIVENT PAS ETRE RELEVEES A L'ECHELLE SUR LE DESSIN.

131 644-1	22,1	18	6,35	7,2	3,1	
N° de pièce	"A"	"C"	"D"	"F"	ØM"	

IND	CHANGEMENT	DES	VER	DATE
C	Revised	GR		03/86
B	LES BANDES ETAIENT DES BAGUES	GA		20/3/81
A	Refait un dessin pour chaque cosse	LG		24-XI-7.

© 1970 BY AMP INCORPORATED. ALL RIGHTS RESERVED. AMP PRODUCTS COVERED BY PATENTS AND/OR PATENTS PENDING.

DESSIN CLIENT UNIQUEMENT POUR REFERENCES

MATIERE ET FINITION: Cuivre ep. 0,8 — ISOLANT NYLON

AMP DE FRANCE 95 PONTOISE

CLASSE

TYPE

DIMENS. FIL: 0,25 - 0,66 mm² — ISOLANT: Ø1,25 à 1,77

TOLERANCES SAUF INDICATION ± 0,3 ± 5° — ECHELLE

LOC F A — NO C.131644 — REV C

DESSINE GL. 17.III.70 — APPROUVE — VERIFIE

COSSE PIDG A ISOLANT MINCE

AMP 1252 REV. 3/68